面内固定	自重受け・振れ止め		
	金物記号	メンバー	数量
F* *	SU-15A	L-150×150×15 L=200（リブ付き）	1
	SW-8	W.PL-6×125×160 φ80	1
	SW-10	W.PL-9×150×270 φ42	1
	SR-11	ライナーPL t=0.5 100X160	2
	SR-12	ライナーPL t=1.2 100X160	2
	SR-13	ライナーPL t=3.2 100X160	2
	SR-14	ライナーPL t=6.0 100X160	2
	SL-1	L-40×40×3 L=70	1
防錆処理	特記なき限り電気亜鉛メッキ2種4級とする		

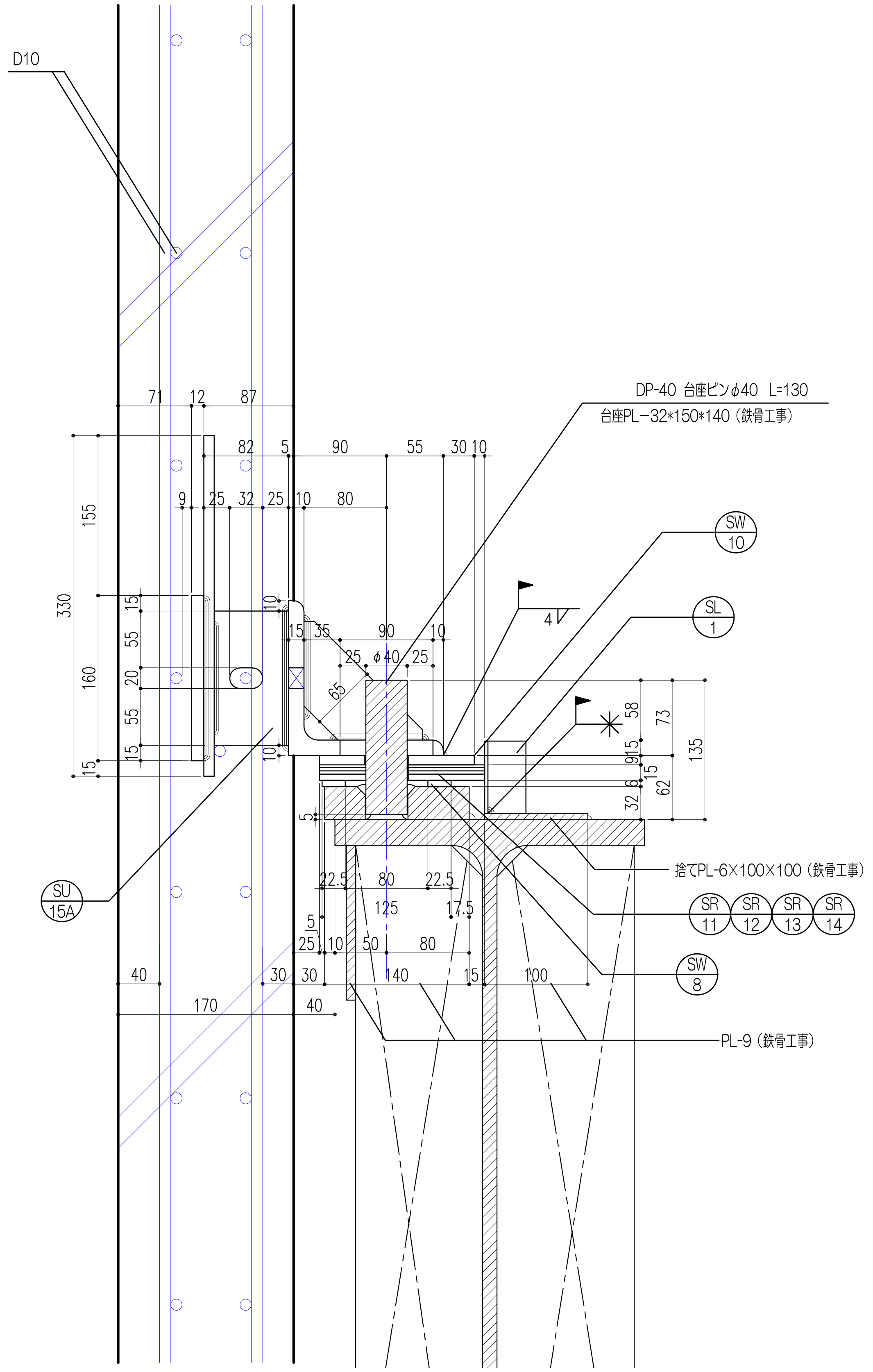
D10
DP-40 台座ピンφ40 L=130
台座PL−32*150*140（鉄骨工事）
SW 10
SL 1
4
SU 15A
捨てPL-6×100×100（鉄骨工事）
SR 11
SR 12
SR 13
SR 14
SW 8
PL-9（鉄骨工事）

縦断面図

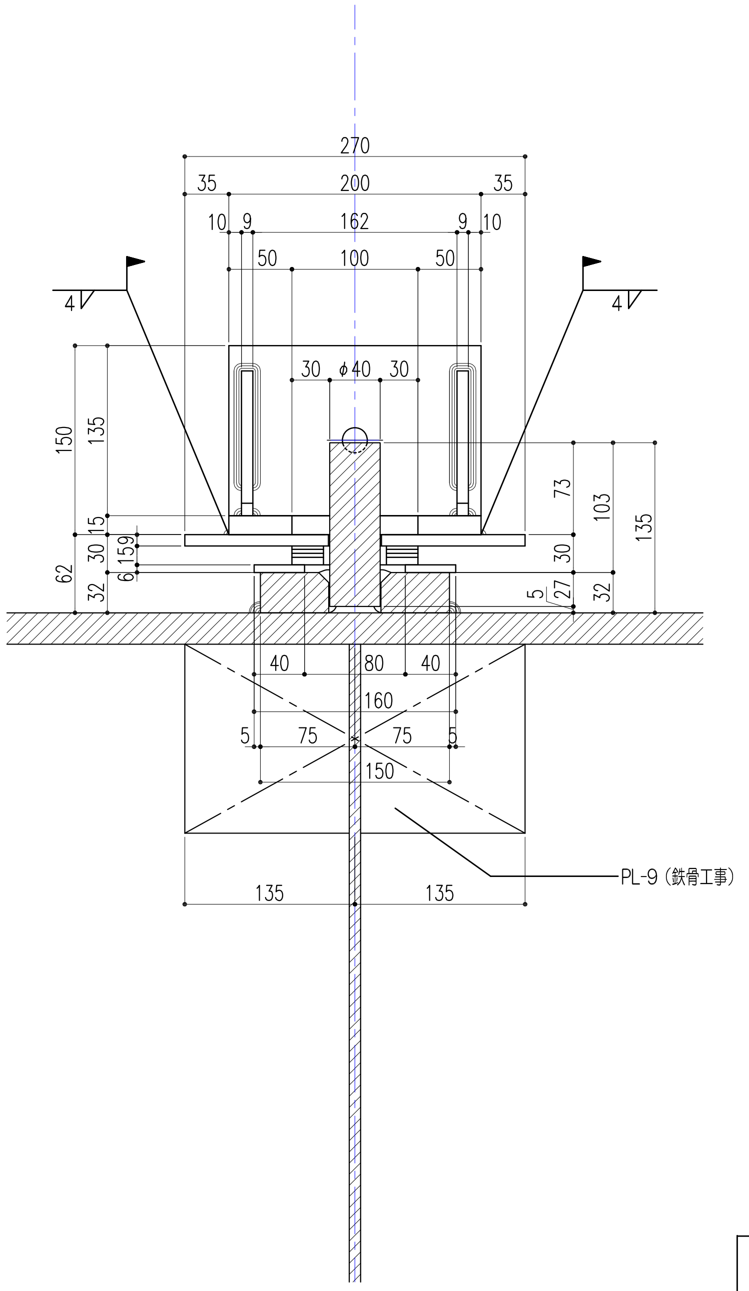

内観図

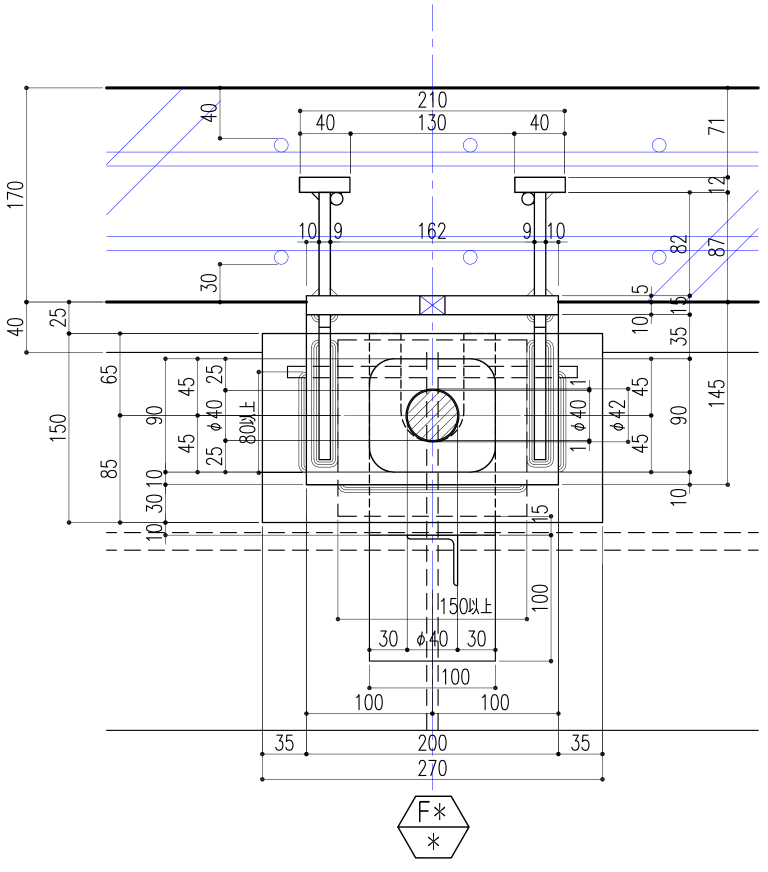
80以上
150以上
F*
*

見下図

鉄骨工事施工誤差は、下記とする。
(PC製品誤差含む)
水平方向 ±25mm
鉛直方向 ±15mm

▨ 鉄骨工事を示す。

F* / * ― 当図

TCW
高橋カーテンウォール工業株式会社
TAKAHASHI CURTAIN WALL CORPORATION

備　考	受領	設計監理：	施　工：	高橋カーテンウォール工業（株）

縮尺 A1 1：3 A3 1：6
工事名
年月日
図名 TCW標準取付図1(荷重受け・面内固定)
No.